Главный двигатель 12V 1163

Для пассажирских судов и паромов, быстроходных судов с высоким и низким факторами нагрузки(1А и 1В)

Технические характеристики

Модель двигателя		12V 1163 M74	12V 1163 M84	12V 1163 TB93	12V 1163 M94
Номинальная мощность по DIN ISO 3046		ICFN	ICFN	ICFN	ICFN
Номинальная мощность макс.	кВт	3600	3900	4440	4440
Обороты макс.	об/мин	1250	1280	1300	1325
Эмиссия выхлопных газов *		18	18	10	18
Габариты и вес без редуктора					
Длина (L)	мм	3965	3965	3766	3965
Ширина (W)	мм	1942	1942	1660	1942
Высота (H)	мм	2925	2925	2985	2925
Вес (сухой)	кг	16490	16490	15865	16490
Габариты и вес с редуктором					
Длина (L1)	мм	по заказу	по заказу	по заказу	по заказу
Ширина (W)	мм	1942	1942	1660	1942
Высота (H1)	мм	по заказу	по заказу	по заказу	по заказу
Вес (сухой)	кг	по заказу	по заказу	по заказу	по заказу
Модель редуктора		по заказу	по заказу	по заказу	по заказу
Передаточное отношение		по заказу	по заказу	по заказу	по заказу
Основные данные двигателя					
Диаметр цилиндра	мм	230	230	230	230
Ход поршня	мм	280	280	280	280
Объем цилиндра	л	11,63	11,63	11,63	11,63
Объем двигателя	л	139,6	139,6	139,6	139,6
Температура воздуха	°C	25	25	25	25
Температура забортной воды	°C	25	25	25	25
Высота над уровнем моря	м	100	100	100	100
Атмосферное давление	мбар	1000	1000	1000	1000
Падение мощности при 45/32°C	%	0	0	3	0
Расход топлива	л/час	по заказу	по заказу	1220,6	по заказу

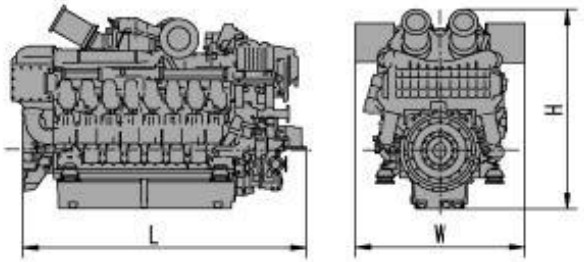

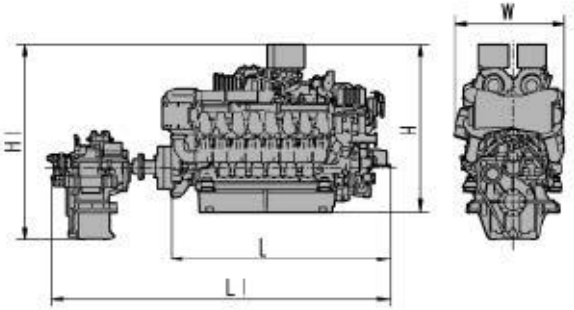

* Эмиссия выхлопных газов
10 = IMO Tier I (Marpol Convention)
18 = IMO Tier II (Marpol Convention)

Diesel&Gas Service
111524, Россия, г. Москва, Проезд Фрезер, д.2, стр.107
Телефон: +7 (495) 775 01 27, E-mail: info@dieselgass.ru, https://dieselgass.ru./

Главный двигатель 16V 1163

Для пассажирских судов и паромов, быстроходных судов с высоким и низким факторами нагрузки(1А и 1В)

Технические характеристики

Модель двигателя		16V 1163 M74	16V 1163 TB73L	16V 1163 M84	16V 1163 TB93	16V 1163 M94
Номинальная мощность по DIN ISO 3046		ICFN	ICFN	ICFN	ICFN	ICFN
Номинальная мощность макс.	кВт	4800	5200	5200	5920	5920
Обороты макс.	об/мин	1250	1230	1280	1300	1325
Эмиссия выхлопных газов *		18	10	18	10	18
Габариты и вес без редуктора						
Длина (L)	мм	4547	4668	4547	4668	4547
Ширина (W)	мм	1942	1895	1942	1898	1942
Высота (H)	мм	2925	3078	2925	3078	2925
Вес (сухой)	кг	20560	19700	20560	19700	20560
Габариты и вес с редуктором						
Длина (L1)	мм	по заказу	по заказу	по заказу	по заказу	по заказу
Ширина (W)	мм	1942	1895	1942	1898	1942
Высота (H1)	мм	по заказу	по заказу	по заказу	по заказу	по заказу
Вес (сухой)	кг	по заказу	по заказу	по заказу	по заказу	по заказу
Модель редуктора		по заказу	по заказу	по заказу	по заказу	по заказу
Передаточное отношение		по заказу	по заказу	по заказу	по заказу	по заказу
Основные данные двигателя						
Диаметр цилиндра	мм	230	230	230	230	230
Ход поршня	мм	280	280	280	280	280
Объем цилиндра	л	11,63	11,63	11,63125	11,63	11,63
Объем двигателя	л	186,1	186,1	186,1	186,1	186,1
Температура воздуха	°C	25	25	25	25	25
Температура забортной воды	°C	25	25	25	25	25
Высота над уровнем моря	м	100	100	100	100	100
Атмосферное давление	мбар	1000	1000	1000	1000	1000
Падение мощности при 45/32°C	%	0	4,6	0	3	0
Расход топлива	л/час	по заказу	1373,3	по заказу	1599	по заказу

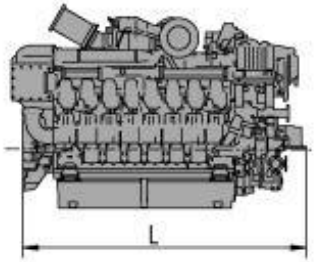

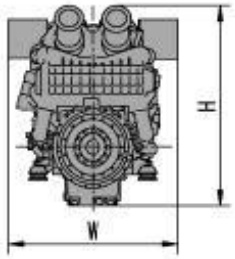

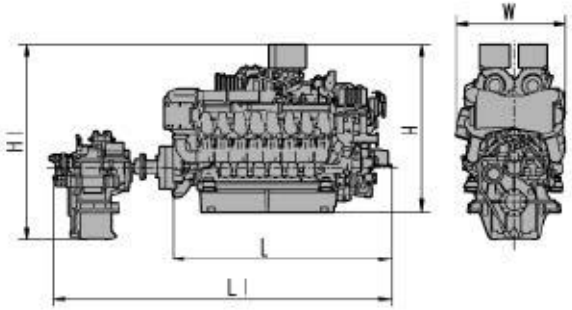

* Эмиссия выхлопных газов
10 = IMO Tier I (Marpol Convention)
18 = IMO Tier II (Marpol Convention)

Diesel&Gas Service
111524, Россия, г. Москва, Проезд Фрезер, д.2, стр.107
Телефон: +7 (495) 775 01 27, E-mail: info@dieselgass.ru, https://dieselgass.ru./

Главный двигатель 20V 1163

Для пассажирских судов и паромов, корветов и фрегатов, быстроходных судов с высоким фактором нагрузки(1B)

Технические характеристики

Модель двигателя		20V 1163 TB73	20V 1163 M74	20V 1163 TB73L	20V 1163 M84	20V 1163 TB93	20V 1163 M94
Номинальная мощность по DIN ISO 3046		ICFN	ICFN	ICFN	ICFN	ICFN	ICFN
Номинальная мощность макс.	кВт	6000	6000	6500	6500	7400	7400
Обороты макс.	об/мин	1200	1250	1230	1280	1300	1325
Эмиссия выхлопных газов *		10	18	10	18	10	18
Габариты и вес без редуктора							
Длина (L)	мм	5353	5237	5353	5237	5350	5237
Ширина (W)	мм	1895	1942	1895	1942	1898	1942
Высота (H)	мм	3172	2925	3172	2925	3172	2925
Вес (сухой)	кг	22300	24480	22800	24480	22800	24480
Габариты и вес с редуктором							
Длина (L1)	мм	по заказу	по заказу	по заказу	по заказу	по заказу	по заказу
Ширина (W)	мм	1895	1942	1895	1942	1898	1942
Высота (H1)	мм	по заказу	по заказу	по заказу	по заказу	по заказу	по заказу
Вес (сухой)	кг	по заказу	по заказу	по заказу	по заказу	по заказу	по заказу
Модель редуктора		по заказу	по заказу	по заказу	по заказу	по заказу	по заказу
Передаточное отношение		по заказу	по заказу	по заказу	по заказу	по заказу	по заказу
Основные данные двигателя							
Диаметр цилиндра	мм	230	230	230	230	230	230
Ход поршня	мм	280	280	280	280	280	280
Объем цилиндра	л	11,63	11,63	11,63	11,63	11,63	11,63
Объем двигателя	л	232,7	232,7	232,7	232,7	232,7	232,7
Температура воздуха	°C	25	25	25	25	25	25
Температура забортной воды	°C	25	25	25	25	25	25
Высота над уровнем моря	м	100	100	100	100	100	100
Атмосферное давление	мбар	1000	1000	1000	1000	1000	1000
Падение мощности при 45/32°C	%	3	0	4,6	0	3	0
Расход топлива	л/час	1584,6	по заказу	1716,7	по заказу	1998,8	по заказу

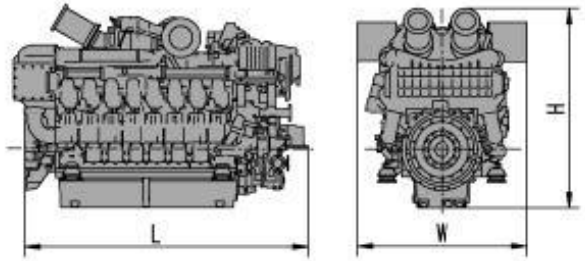

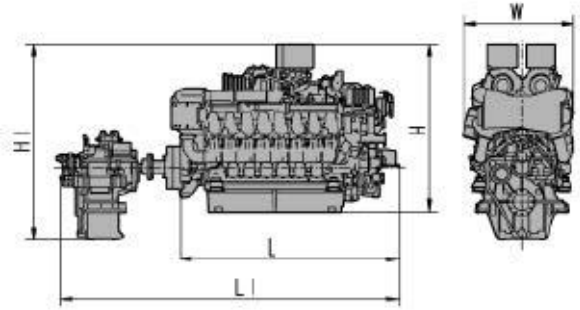

* Эмиссия выхлопных газов
10 = IMO Tier I (Marpol Convention)
18 = IMO Tier II (Marpol Convention)

Diesel&Gas Service
111524, Россия, г. Москва, Проезд Фрезер, д.2, стр.107
Телефон: +7 (495) 775 01 27, E-mail: info@dieselgass.ru, https://dieselgass.ru./