Генератор AvK
DIG 120

Технические характеристики

Максимальная мощность при 50 Гц (кВА)	2050
Максимальная мощность при 60 Гц (кВА)	2600
Диапазон напряжения (В)	3300-11000
Количество полюсов	4
Технология	стержневая обмотка
AVR (регулятор)	цифровой
Контроль напряжения	3-фазный
Количество подшипников	2
Терминалы	6
Класс материала изоляции	F
Система возбуждения	вспомогательная обмотка
Степень защиты	IP23
Контроль температуры	RTD (терморезисторный датчик)
Связь с другими машинами	возможность параллельного подключения

Дополнительные опции

Степень защиты	IP23 с воздушными фильтрами
Степень защиты	IP44/54/55/56 полностью герметичные
Опции системы охлаждения	CACA(воздушная)/ CACW(водяная)
Защита окружающей среды	анти-конденсатные обогреватели

Применение

Основной источник электроэнергии	●
Нефтегазовая промышленность	●
Судовой пропульсивный	●
Добыча ископаемых	●
Комбинированное производство тепла и энергии	●
Резервный источник энергии	●

Приводной двигатель

Дизельный	●
Газопоршневой	●
Газовая турбина	●
Паровая турбина	●

ГАБАРИТЫ

На рисунке представлен стандартный дизайн
Все размеры в миллиметрах (мм)

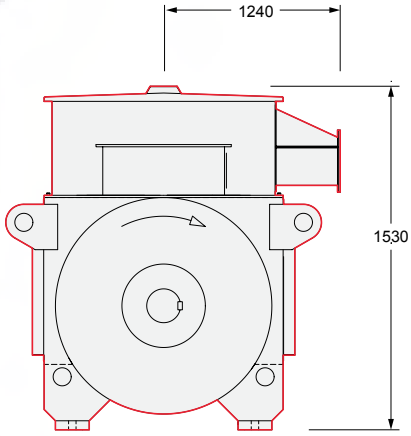

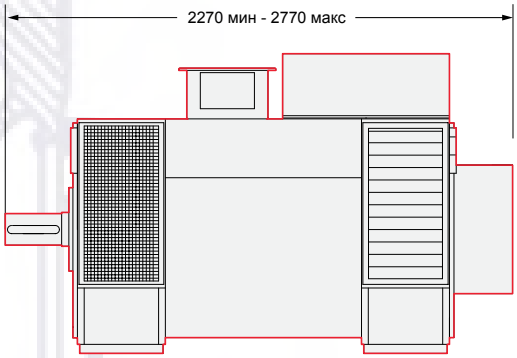

Diesel&Gas Service
111524, Россия, г. Москва,
Проезд Фрезер, д.2, стр.107
Телефон: +7 (495) 775 01 27
E-mail: info@dieselgass.ru