Генератор AvK
DSG 125

Технические характеристики

Максимальная мощность при 50 Гц (кВА)	7000
Максимальная мощность при 60 Гц (кВА)	5750
Диапазон напряжения (В)	690
Количество полюсов	8, 10
Технология	стержневая обмотка
AVR (регулятор)	цифровой
Контроль напряжения	3-фазный
Количество подшипников	2 (подшипники скольжения)
SAE адапторы	0, 00
Терминалы	6
Класс материала изоляции	H
Система возбуждения	вспомогательная обмотка
Степень защиты	IP44
Контроль температуры	RTD (терморезисторный датчик)
Связь с другими машинами	возможность параллельного подключения

Дополнительные опции

Степень защиты	IP23 с воздушными фильтрами
Степень защиты	IP54/55/56 полностью герметичные
Опции системы охлаждения	CACW(водяная)
Защита окружающей среды	анти-конденсатные обогреватели

Применение

Основной источник электроэнергии	
Нефтегазовая промышленность	●
Судовой вспомогательный	●
Судовой пропульсивный	●
Добыча ископаемых	
Комбинированное производство тепла и энергии	
Постоянный и Резервный источник электроэнергии	●

Приводной двигатель

Дизельный	●
Газопоршневой	●
Газовая турбина	
Паровая турбина	

ГАБАРИТЫ

На рисунке представлен стандартный дизайн
Все размеры в миллиметрах (мм)

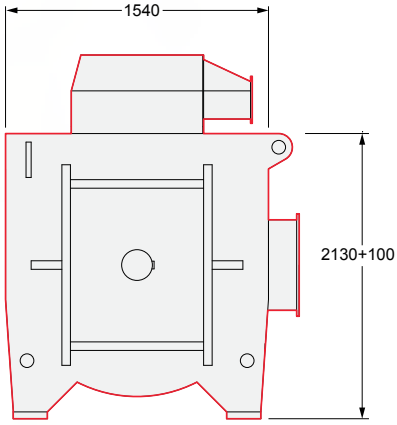

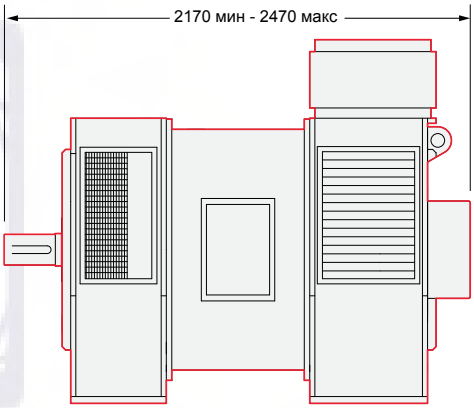

Diesel&Gas Service
111524, Россия, г. Москва,
Проезд Фрезер, д.2, стр.107
Телефон: +7 (495) 775 01 27
E-mail: info@dieselgass.ru