Генератор STAMFORD

P6

Технические характеристики

Максимальная мощность при 50 Гц (кВА)	1250
Максимальная мощность при 60 Гц (кВА)	1513

Диапазон напряжения (В)	380-480
Количество полюсов	4
Технология	Проволочная обмотка
AVR (регулятор)	Аналоговый
Контроль напряжения	3-фазный
Количество подшипников	1
SAE Адапторы	00, 0, 18, 21, 24
Терминалы	12
Класс материала изоляции	H
Система возбуждения	PMG (на постоянных магнитах)
Степень защиты	IP23
Связь с другими машинами	возможность параллельного подключения

Дополнительные опции

Количество подшипников	2
Защита окружающей среды	анти-конденсатные обогреватели

Применение

Резервный источник энергии	●

Приводной двигатель

Дизельный	●
Газопоршневой	●

ГАБАРИТЫ

На рисунке представлен стандартный дизайн
Все размеры в миллиметрах (мм)

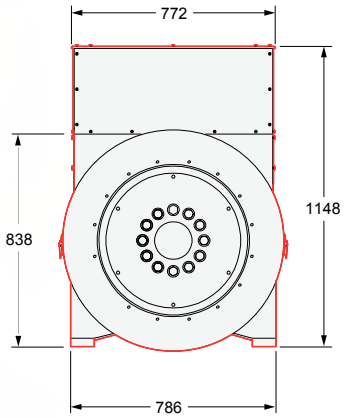

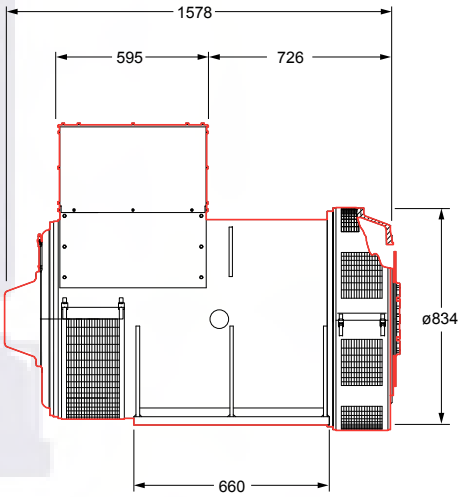

Diesel&Gas Service
111524, Россия, г. Москва,
Проезд Фрезер, д.2, стр.107
Телефон: +7 (495) 775 01 27
E-mail: info@dieselgass.ru