Генератор STAMFORD

P80 MV

Технические характеристики

Максимальная мощность при 50 Гц (кВА)	4253
Максимальная мощность при 60 Гц (кВА)	5190

Диапазон напряжения (В)	3300-4160
Количество полюсов	4
Технология	Стержневая обмотка
AVR (регулятор)	Цифровой
Контроль напряжения	3-фазный
Количество подшипников	2
SAE Адапторы	00, 0
Терминалы	6
Класс материала изоляции	H
Система возбуждения	PMG (на постоянных магнитах)
Степень защиты	IP23
Контроль температуры	RTD
Связь с другими машинами	возможность параллельного подключения

Дополнительные опции

Количество подшипников	1
Степень защиты	IP23 с воздушными фильтрами
Контроль температуры	Термисторы
Защита окружающей среды	анти-конденсатные обогреватели

Применение

Основной источник электроэнергии	●
Добыча ископаемых	●
Комбинированное производство тепла и энергии	●
ИБП и критическая защита	●
Постоянный и Резервный источник энергии	●

Приводной двигатель

Дизельный	●
Газопоршневой	●
Газовая турбина	●
Паровая турбина	●

ГАБАРИТЫ

На рисунке представлен стандартный дизайн
Все размеры в миллиметрах (мм)

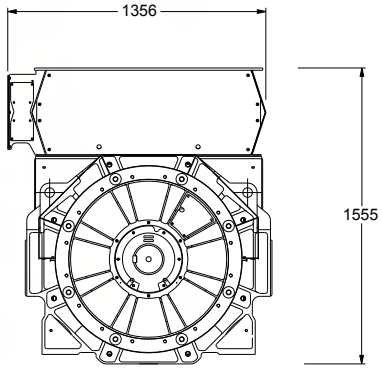

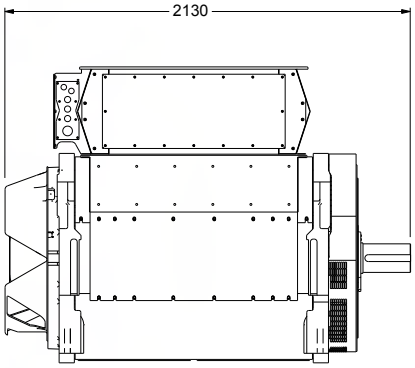

Diesel&Gas Service
111524, Россия, г. Москва,
Проезд Фрезер, д.2, стр.107
Телефон: +7 (495) 775 01 27
E-mail: info@dieselgass.ru